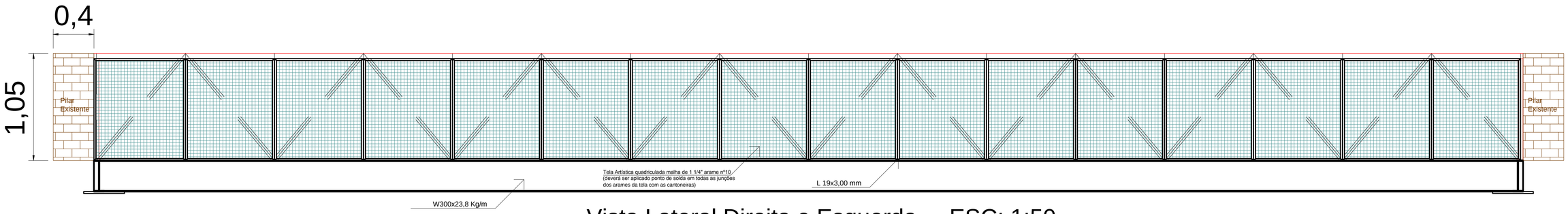

Vista Lateral Direita e Esquerda ESC: 1:50

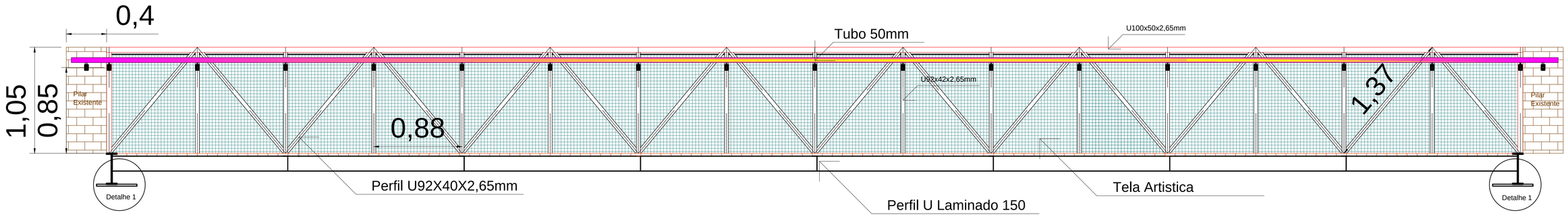

Corte B-B ESC: 1:50

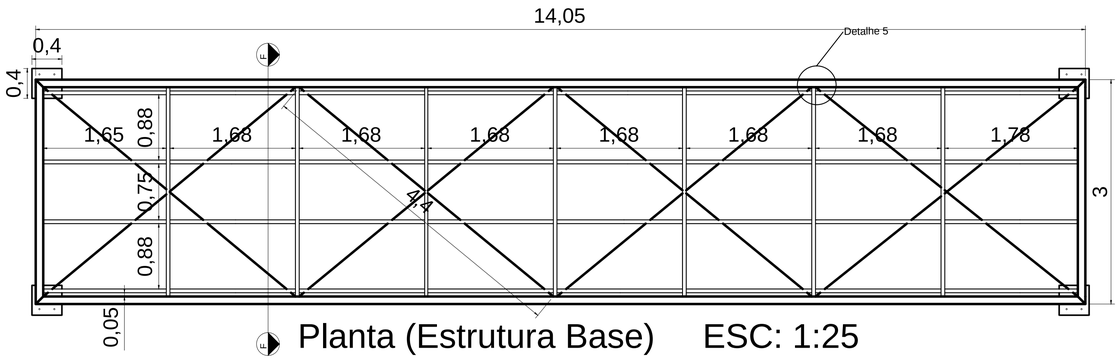

Planta (Estrutura Base) ESC: 1:25

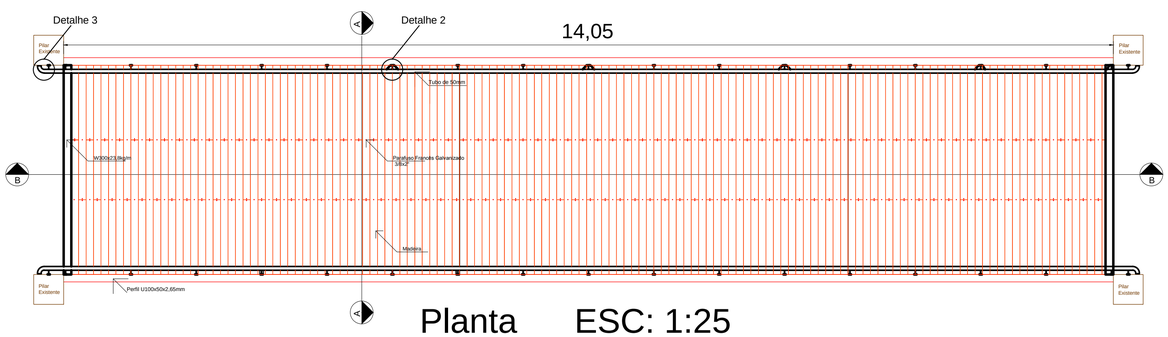

Planta ESC: 1:25

PROJETO COMPLETO

FOLHA 01/02

PROPRIETÁRIO

NOME: PREFEITURA MUNICIPAL DE VARGEM GRANDE DO SUL

MUNICÍPIO: VARGEM GRANDE DO SUL — ESTADO: SÃO PAULO

CNPJ: 46.248.837/0001-55

ESCALA: INDICADAS

DATA: MAI/2019

OBJETO

ÁREA: ESTRUTURA METÁLICA

OBRA: PASSARELA EM ESTRUTURA MISTA

DADOS DO IMÓVEL

ENDEREÇO: ALAMEDA ANTONIO RIBEIRO FILHO

LOCAL: BARRAGEM "EDUÍNO SBARDELINI" — CIDADE: VARGEM GRANDE DO SUL

INSCRIÇÃO MUNICIPAL: - - - — MATRÍCULA: - - - — COMARCA: VARGEM GRANDE DO SUL

CROQUI DE LOCALIZAÇÃO

ASSINATURA/PROPRIETÁRIO

PREFEITURA MUNICIPAL DE VARGEM GRANDE DO SUL
AMARILDO DUZI MORAES
PREFEITO MUNICIPAL
CIRG:15.690.034-8-SSP/SP CPF/MF: 024.413.408-16

ASSINATURA/RESPONSÁVEL TÉCNICO

DIRETOR DE OBRAS
RICARDO LUIS LEONETTI BISCO
ARQUITETO E URBANISTA – CAU A30138-8
CIRG:27.653.470-0-SSP/SP CPF/MF: 213.331.008-84
RRT nº8329639

QUADRO DE ÁREAS

DESCRIÇÃO	UNID.	QUANTIDADE	%
ESTRUTURA METÁLICA	M2	42,15	100,00

PREFEITURA MUNICIPAL VARGEM GRANDE DO SUL
CNPJ: 46.248.837/0001-55
Praça Washington Luís, nº 643, Centro
Cep: 13.880.000 – Vargem Grande do Sul – SP
Departamento de Obras – email: obras@vgsul.sp.gov.br
(19) 36419024

DESENHO

Desenho	Data
ARQ. RICARDO LUIS LEONETTI BISCO	MAIO/2019
Arquivo	
Passarela Represa	

CARIMBOS E OBSERVAÇÕES